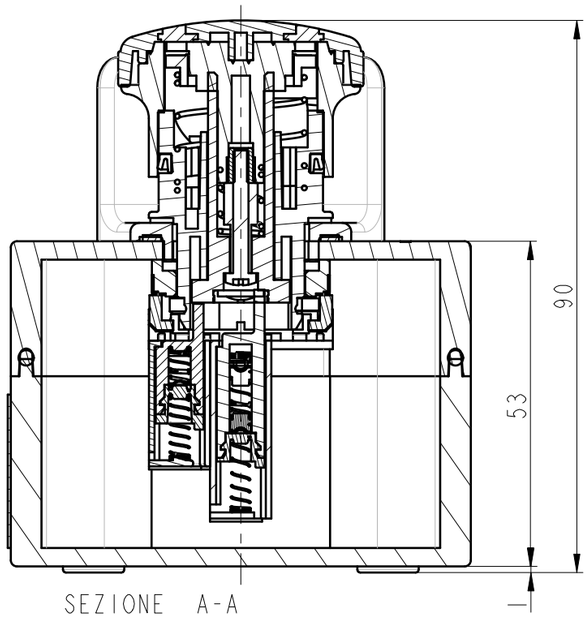

SEZIONE A-A

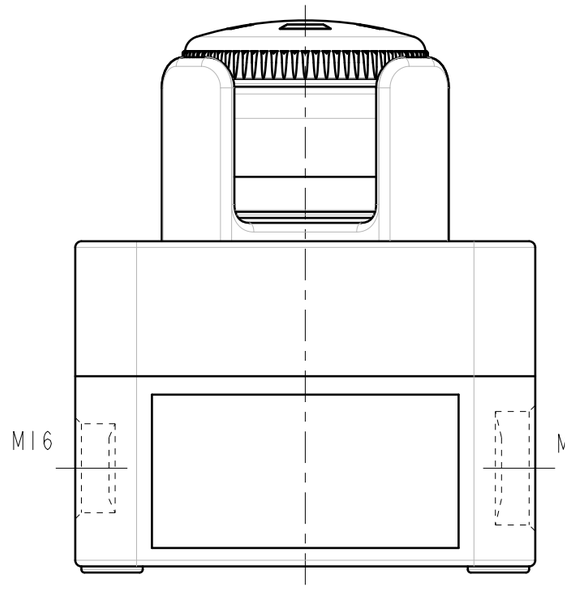

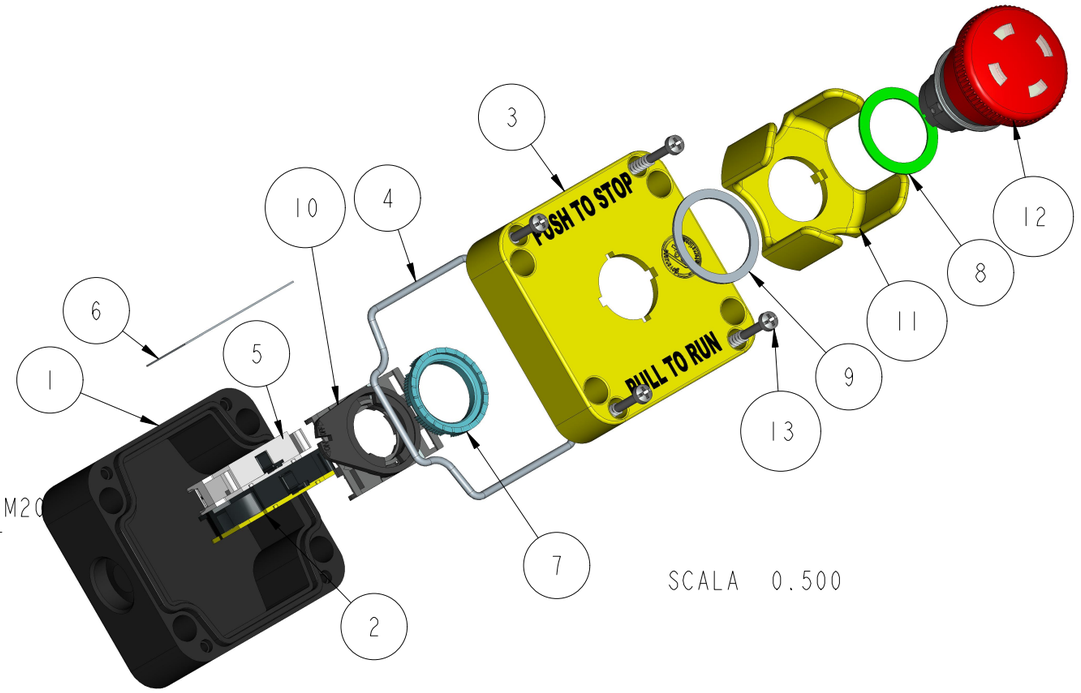

SCALA 0.500

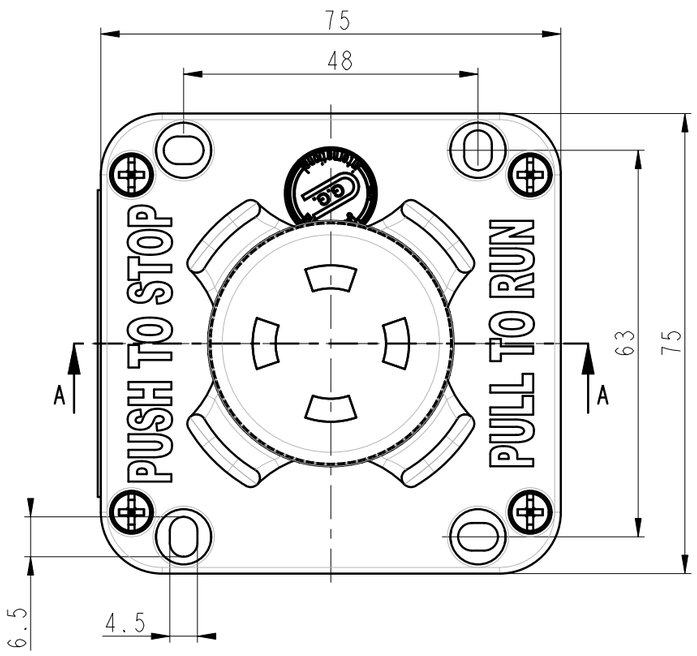

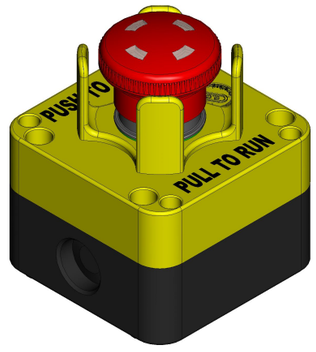

SCALA 0.500

POS.	DESCRIZIONE	DESCRIPTION	COD.	Q.TY
13	VITE AUTOF. PARZ. TC+/- M4X30 1022 GEO.	SCREW TAPPING PAN HEAD+/- M4X30 1022 GEO.	11606022	4
12	TASTO FUNGO PUSH-PULL D40 VD	MUSHROOM PUSH-PULL D40 VISION	PPFN1P4SH	1
11	PROTEZIONE FUNGO DIM22	GUARDED MUSHROOM	11706006	1
10	PORTAELEMENTI DA QUADRO A LEVA RIDOTTO	COUPLING PLATE REDUCED	PPELN8-R	1
9	GUARNIZIONE X BLOCCO RIARMO	GASKET	11901040	1
8	GUARNIZ PER PULSANTE DA QUADRO	PUSH BUTTON PANEL SEAL	11708202	1
7	GHIERA FILETTATA M22x1 IN ZAMA	M22x1 ZAMA LOCK NUTS	11705100	1
6	ETICHETTA LIFT	LIFT LABEL	13202937	1
5	ELEMENTO CONTATTO 1NO 16A MOLLA	SPRING 1 CONTACT BLOCK 1 NO	PCW10	1
4	CORDA GOMMA D2E5X280	GASKET	11901028	1
3	COP. GIALLO PQ01 TAMP. PUSH TO STOP PULL TO RUN	YELLOW COVER PQ01 PRINT. PUSH TO STOP PULL TO RUN	20101200	1
2	CONTATTO AUTOMONITORATO NO-NC-NO	SELF-MONITORED CONTACT NO-NC-NO	PCW010SS	1
1	CASS Q03-Q04 1 FORO IM16 IM20	BOX	11710078	1

EDIZIONE EDITION	DATA DATE	MODIFICA / MODIFICATION	PRESCRIZIONE DI ISPEZIONE PRESCRIPTION OF INSPECTION	LIVELLO LEVEL	AQL
-	10-01-20	EMISSIONE	Visivo Visual	I	2.5
MODIFICATO DA - MODIFIED BY			Quota critica Critique Dimension	II	1
Magni, Roberto		EMISSION	Altre quote Other Dimensions	I	2.5

GIOVENZANA INTERNATIONAL B.V.
Strawinskylaan 1105
1077 XX Amsterdam - NL

FINITURA / FINISH
-
-

MATERIALE / MATERIAL
-
-

FOGLIO / SHEET 1/1

DENOMINAZIONE / DESCRIPTION

DISPOSITIVO MANUT. PQ01 EMERG 40MM P/P V PROTETTA 1NO+1NO-NC-NO

PQ01 MAINT. DEVICE EMERG 40MM P/P V PROTECTED 1NO+1NO-NC-NO

SCALA/SCALE 1.000 | DATA/DATE 10-01-20

DIS. / DESIGNER R. MAGNI

DIM. INGOMBRO L x H x P	PESO / WEIGHT (g)	STAMPO / MOULD N°	FIGURE N°/CAVITY N°	AVANZAMENTO/STATUS	APPROV. / APPROVED
75.0 x 90.5 x 75.0	--	-	0	Esecutivo	--

Tolleranza / Tolerance	Dimensioni Nominali / Nominal Dimensions							
	>0,5 ...6	>6 ...30	>30 ...120	>120 ...315	>315 ..1000	>1000 ..2000	>2000 ..4000	>4000
	±0,05	±0,1	±0,2	±0,5	±0,8	±1,2	±2,0	±3,0

DISEGNO / DRAWING N° GM01P4SP/SS

REVISION -

Cartiglio 2019 A3 Rev. -

A termini di legge ci riserviamo la proprieta' esclusiva di questo disegno con divieto di riprodurlo in qualsiasi modo o di renderlo comunque noto a terzi senza nostra esplicita autorizzazione scritta.
This drawing is our exclusive property and it not be reproduced in any way nor communicated to third parties without our explicit written authorization.